ЩЁТКОДЕРЖАТЕЛИ

L A M P A R S. R. L.

Via Guerrazzi 8 - 20900 MONZA MB - Italia

Telefono: 039/2004277 - Telefax: 039/2148697 - Posta Elettronica: sales.office@lampar.it

Partita I. V. A. / Codice Fiscale: 04304860960

Sede Legale: Piazza Gramsci 58/A - 20092 CINISELLO BALSAMO MI - Italia

PORTASPAZZOLE
PORTACARBONCINI

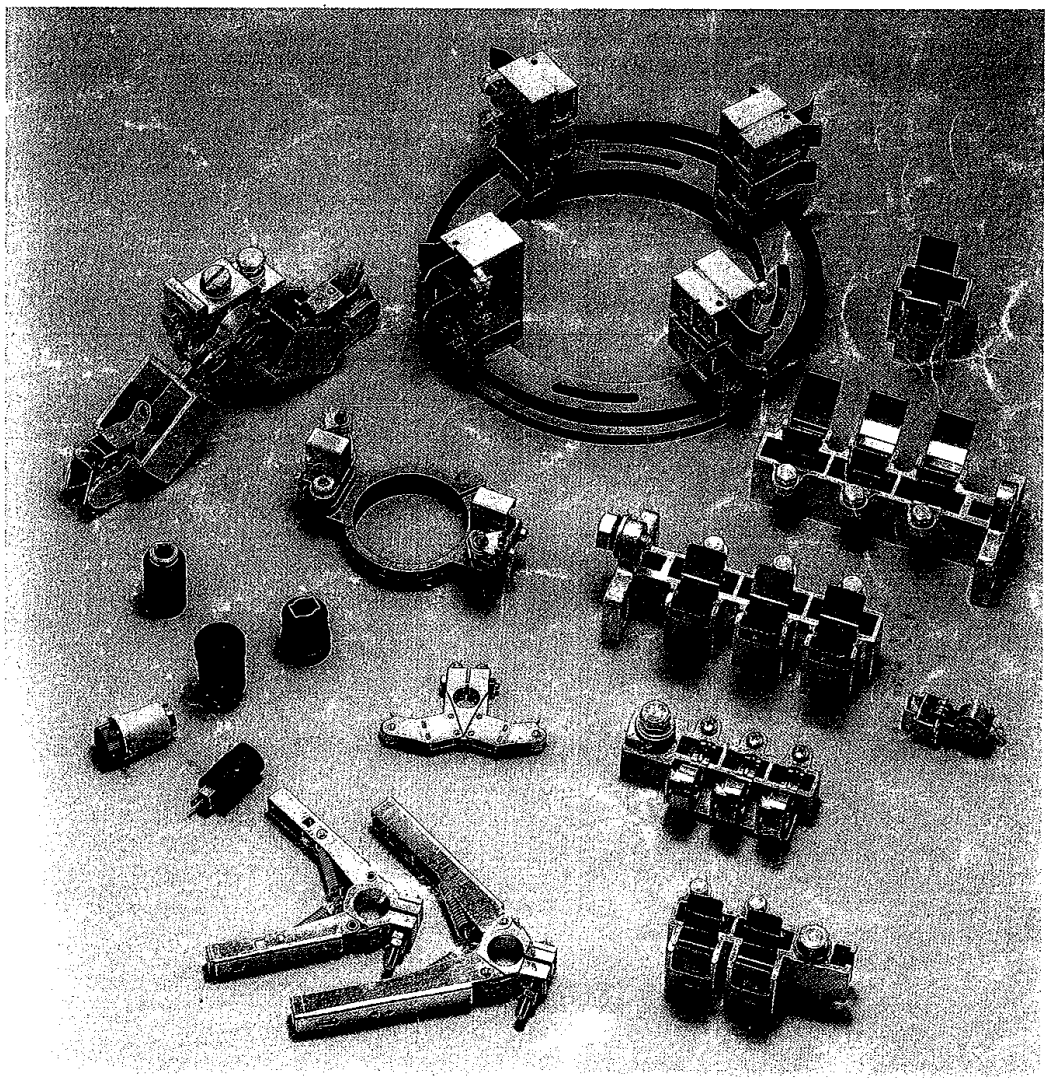

Неточности и зазоры между щетками и щеткодержателями

У всех щеткодержателей данного каталога имеется ящик ,в котором передвигается щетка. Он создан учитывая неточности и зазоры, которые указаны в таблице.

Для отличных размеров необходимо выполнить Спецзаказ.

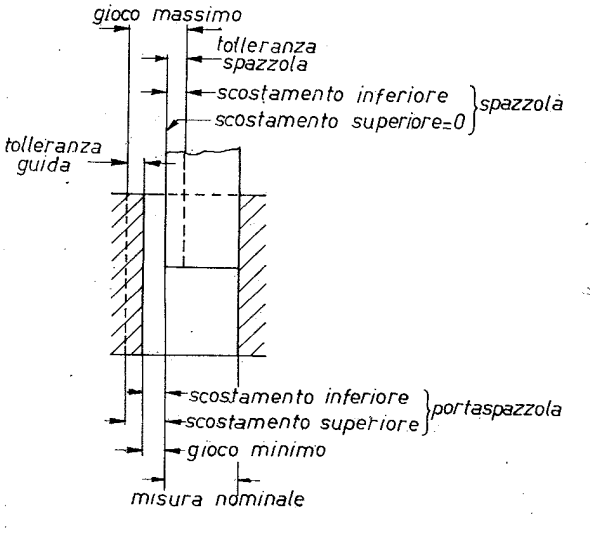

Удаления, неточности,		l	b
Щетка	Нижнее удаление	0	0
	Верхнее удаление	—0,2	—0,1
	Неточность	0,2	0,1
Рычаг щеткодержателя	Нижнее удаление	+0,2	+0,2
	Верхнее удаление	+0,1	+0,1
	Неточность	0,1	0,1
Движение между Проводником и щеткой	минимальное	0,1	0,1
	максимальное	0,4	0,3

Щеткодержатели для кольцвых коллекторов

Серия D

Зажим из латуни, рычаг щеткодержателя из штампованной листовой латуни, неконцентрированный с закрепляющим штырем, с остановкой в конце движения.Щетка под давлением до типа D 816/50, щетка, крепленая- с типа D 816/62. Прохождение тока между щеткой и зажимом осуществляется с помощью плоских гнущихся медных нитей.

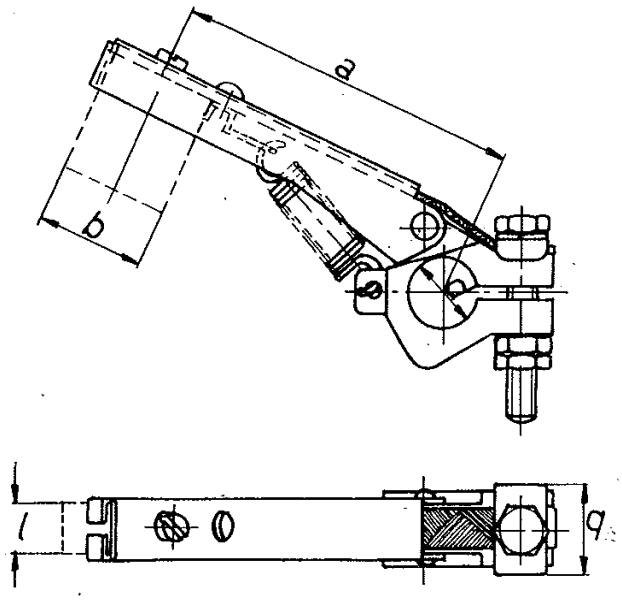

Код	*Номер заказа*	l	b	a	q	d
18000.000	**D 58/35**	5	8	35	9	10
18001.000	**D 510/40**	5	10	40	9	10
18002.000	**D 812/42**	8	12	42	13	10*
18003.000	**D 812/52**	8	12	52	13	10*
18004.001	**D 814/45**	8	14	45	13	12**
18005.001	**D 814/51**	8	14	51	13	12***
18006.000	**D 816/44**	8	16	44	13	12
18007.000	**D 816/50**	8	16	50	13	12
18008.000	**D 816/62**	8	16	62	13	12
18009.000	**D 816/65**	8	16	65	13	16
18010.000	**D 820/60**	8	20	60	13	12
18011.000	**D 820/63**	8	20	63	13	16
18012.000	**D 825/65**	8	25	65	13	12
18013.000	**D 1020/65**	10	20	65	15	16
18014.000	**D 1025/63**	10	25	63	15	16
18015.000	**D 1225/84**	12	25	84	16	16
18016.000	**D 1232/80**	12	32	80	16	16
18017.000	**D 1632/110**	16	32	110	20	16

*Могут быть доставлены с отверстием Ø 12; ** Могут быть доставлены с отверстием Ø10; Для заказов обращаться к нашим номерам заказа. Например: №....щеткодержатель **D 816/44-** 18006.000

Щеткодержатели для кольцевых коллекторов

Серия DSP

Щеткодержатели для кольцевых машин. У типов DSP зажим, открывающийся шарниром, из латуни, рычаг щеткодержателя из штампованной листовой латуни, неконцентрированный с закрепляющим штырем, с остановкой в конце движения. Щетка крепится винтом. Прохождение тока между щеткой и зажимом осуществляется с помощью плоских гнущихся медных нитей.

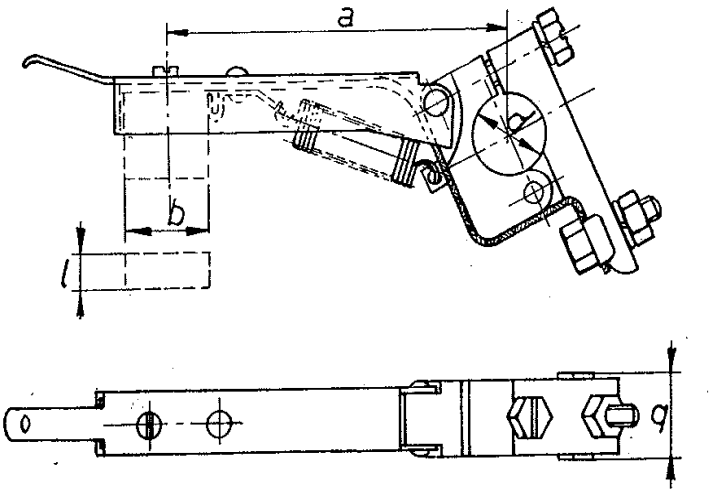

КОД	***Номер заказа***	l	b	a	q	d
18042.000	DSP 820/66	8	20	66	13	16*
18043.000	DSP 825/74	8	25	74	13	16*
18044.001	DSP 1020/65	10	20	65	15	18**
18045.001	DSP 1025/71	10	25	71	15	18**
18046.001	DSP 12525/90	12.5	25	90	18	18**
18047.000	DSP 12532/81	12.5	32	81	18	20
18048.000	DSP 1240/106	12	40	106	18	20
18049.000	DSP 1632/110	16	32	110	20	22
18050.000	DSP 2032/114	20	32	114	25	22
18051.000	DSP 2040/110	20	40	110	25	22

Серия DC

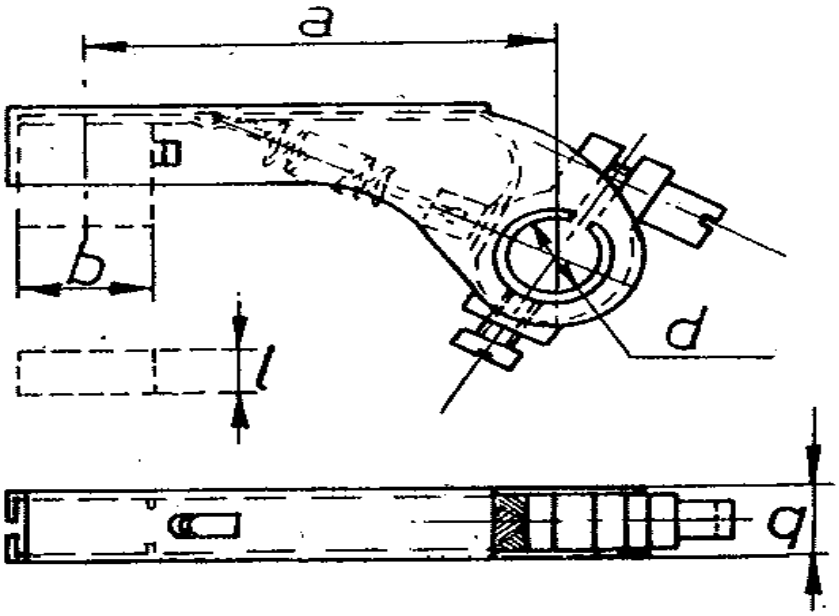

КОД	*КОД ЗАКАЗА*	L	b	a	q	d
18041.000	**DC 610/32**	6	10	32	9	8

* Могут быть доставлены с отверстием Ø18; ** Могут быть доставлены с отверстием Ø16

Для заказов обращаться к нашим номерам заказа .Например: №....щеткодержатель **DSP 820/66** – 18042.000

Серия ВВ **Щеткодержатели для кольцевых коллекторов**

Щеткодержатели для кольцевых машин**.**Тип ВВ из штампованной листовой латуни.Тип ВВА имеет корпус из литой латуни,плечо из штампованной листовой латуни, винтовая пружина сжатия из стали, с изолированным пальцем напряжения, с добавочной упругостью.

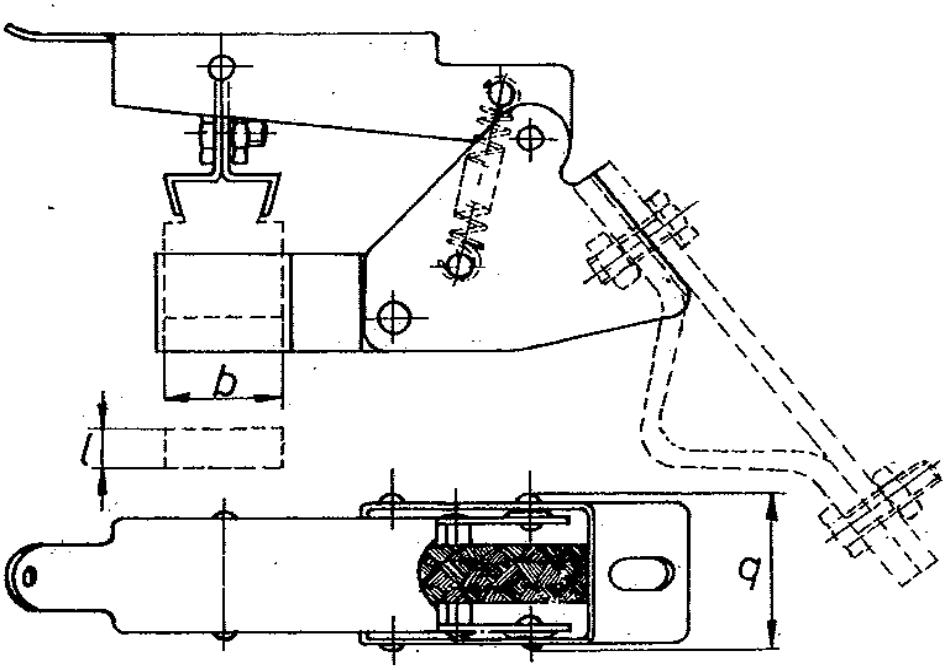

КОД	*НОМЕР ЗАКАЗА*	l	b	q
18071.000	**ВВ 1520**	15	20	23
18072.000	**ВВ 1530**	15	30	23

Серия BBA

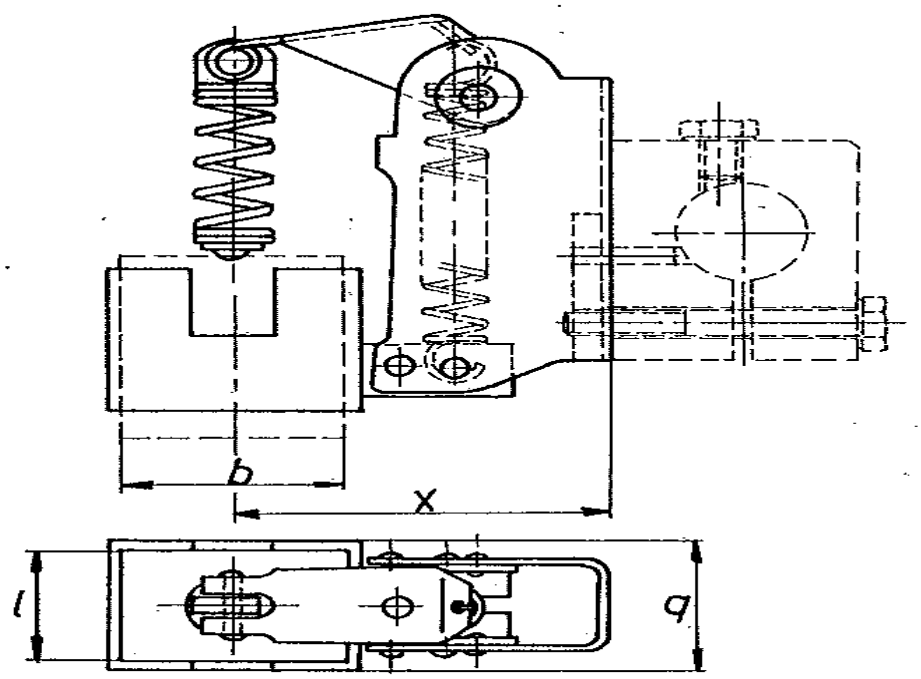

КОД	*НОМЕР ЗАКАЗА*	l	b	q	x
18074.000	**BBA 1530**	15	30	20	47.2
18075.000	**BBA 2030**	20	30	25	47.2
18076.000	**BBA 2238**	22	38	27	51.5
18077.000	**BBA 3030**	30	30	35	47.2

I blocchetti portaspazzole производятся по заказу.

Для заказов обращаться к нашим номерам заказа. Например №... щеткодержатели **BB 1520**- 18071.000

Серия DD. **Щеткодержатели для кольцевых коллекторов.**

Щеткодержатели для кольцевых машин**.** Зажим из латуни, рычаг щеткодержателя из штампованной листовой латуни, неконцентрированный с закрепляющим штырем, с остановкой в конце движения. Щетка закреплена давлением до типа DD816/50,начиная с DD 816/62 - щетка закреплена винтом. Прохождение тока между щеткой и зажимом осуществляется с помощью плоских гнущихся медных нитей.

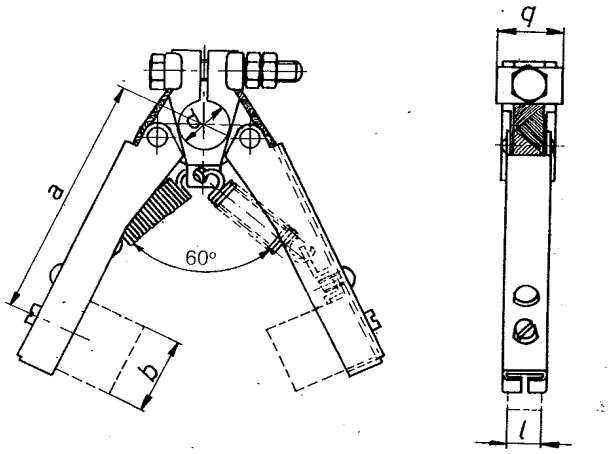

КОД	НОМЕР ЗАКАЗА	l	b	a	q	d
18078.000	**DD 58/35**	5	8	35	9	10
18079.000	**DD 510/40**	5	10	40	9	10
18080.000	**DD 812/42**	8	12	42	13	10*
18081.000	**DD 812/52**	8	12	52	13	10*
18082.001	**DD 814/45**	8	14	45	13	12**
18083.001	**DD 814/51**	8	14	51	13	12**
18084.000	**DD 816/44**	8	16	44	13	12
18085.000	**DD 816/50**	8	16	50	13	12
18086.000	**DD 816/62**	8	16	62	13	12
18087.000	**DD 816/65**	8	16	65	13	16
18088.000	**DD 816/70**	8	16	70	13	12
18089.000	**DD 820/60**	8	20	60	13	12
18090.000	**DD 820/63**	8	20	63	13	16
18091.000	**DD 825/65**	8	25	65	13	12
18092.000	**DD 1020/65**	10	20	65	15	16
18093.000	**DD 1025/63**	10	25	63	15	16
18094.000	**DD 1225/84**	12	25	84	16	16
18095.000	**DD 1232/80**	12	32	80	16	16
18096.000	**DD 1632/110**	16	32	110	20	16

*Могут быть изготовлены с отверстием Ø 12

** Могут быть изготовлены с отверстием Ø 10

Для заказов обращаться н нашим номерам заказов.Например №... щеткодержатели **DD 1020/65**- 18092.000

Щеткодержатели для кольцевых коллекторов **Серия DDA**

Щеткодержатели для кольцевых машин.Зажим,из латуни, рычаг щеткодержателя из штампованной листовой латуни, неконцентрированный с закрепляющим штырем, с остановкой в конце движения. Щетка крепится винтом. Прохождение тока между щеткой и зажимом осуществляется с помощью плоских гнущихся медных нитей.

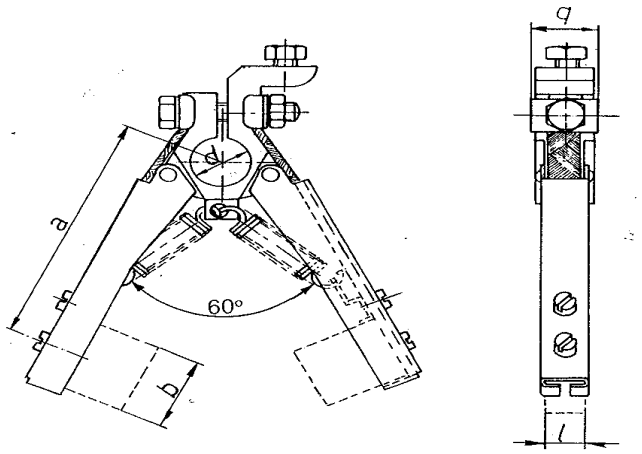

КОД	Номер заказа	l	b	a	q	d
18121.000	**DDA 816/70**	8	16	70	13	16
18122.000	**DDA 825/98**	8	25	98	13	16
18123.000	**DDA 1020/68**	10	20	68	15	16
18124.000	**DDA 1025/66**	10	25	66	15	16
18125.000	**DDA 1225/90**	12	25	90	17	16*
18126.000	**DDA 1230/93**	12	30	93	17	16*
18127.000	**DDA 1632/201**	16	32	102	20	16
18127.001	**DDA 1632/112**	16	32	112	20	16

*Могут быть изготовлены с отверстием Ø 18

Для заказов обращаться н нашим номерам заказов.Например №... щеткодержатели **DDA 1020/68 –** 18123.000

Щеткодержатели для кольцевых коллекторов

Серия DDSP

Щеткодержатели для кольцевых машин.Зажим, открывающийся шарниром, из латуни,рычаг щеткодержателя из штампованной листовой латуни, неконцентрированный с закрепляющим штырем, с остановкой в конце движения. Щетка крепится винтом. Прохождение тока между щеткой и зажимом осуществляется с помощью плоских гнущихся медных нитей.

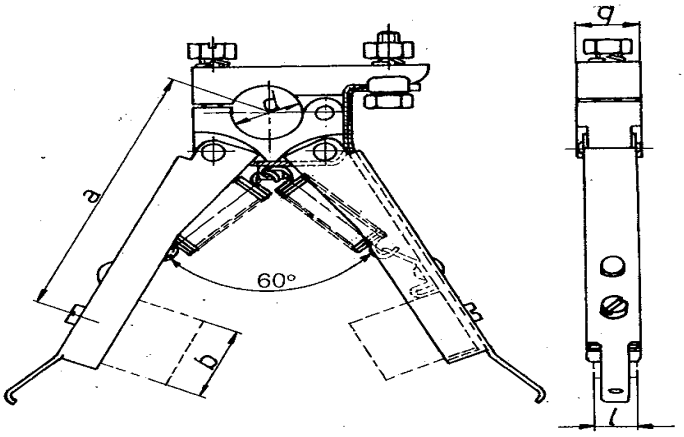

КОД	НОМЕР ЗАКАЗА	l	b	a	q	d
18141.000	**DDSP 820/66**	8	20	66	13	16*
18142.000	**DDSP 825/74**	8	25	74	13	16*
18143.001	**DDSP 1020/65**	10	20	65	15	18**
18144.001	**DDSP 1025/71**	10	25	71	15	18**
18145.001	**DDSP 12525/90**	12,5*	25	90	18	18**
18146.000	**DDSP 12532/81**	12,5	32	81	18	20
18147.000	**DDSP 1240/106**	12	40	106	18	20
18148.000	**DDSP 1632/110**	16	32	110	20	22
18149.000	**DDSP 2032/114**	20	32	114	25	22
18150.000	**DDSP 2040/110**	20	40	110	25	22

*Могут быть доставлены с отверстием Ø18;

**Могут быть доставлены с отверстием Ø16

Для заказов обращаться к нашим номерам заказа .Например: №....щеткодержатель **DDSP 825/74 -** Ø16 –18142.000

Серия ROPA

Щеткодержатели для кольцевых коллекторов.

Тип ROPA зажим из латуни, плечо щеткодержателя из штампованной листовой латуни,крепленая гвоздем к зажиму. Пружина из nastro acciaio.Щеткодержатели GDDA имеют постоянный угол наклона, используются для кольцевых машин.Зажим из литой латуни,плечо из штампованной листовой латуни, крепленое гвоздем к зажиму.Premispazzole штампованные листовые, с пружинами регулируемые давлением,с остановкой пальца premispazzole сверху для замены щеток.

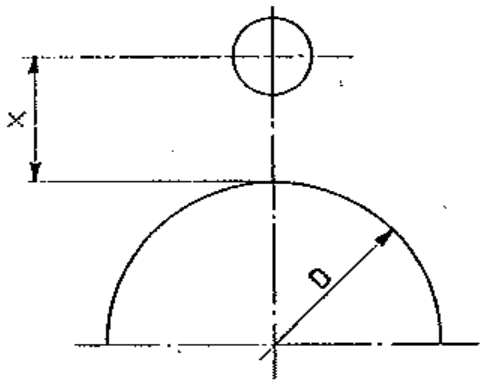

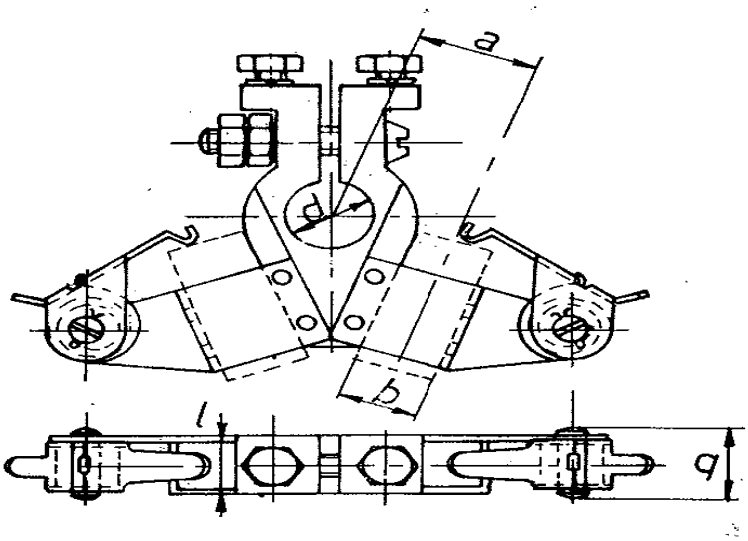

КОД	НОМЕР ЗАКАЗА	l	b	a	q	d	x	Ø коллекторов
18171.000	**ROPA 84**	4	8	16	10	12	27	52-60
18172.000	**ROPA 104**	4	10	17	10	12	27	52-60
18173.000	**ROPA 105**	5	10	17	10	12	27	52-60

Серия GDDA

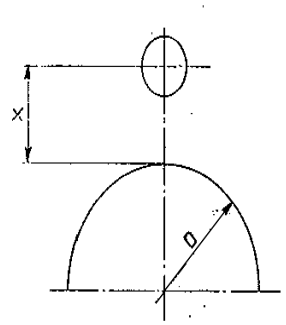

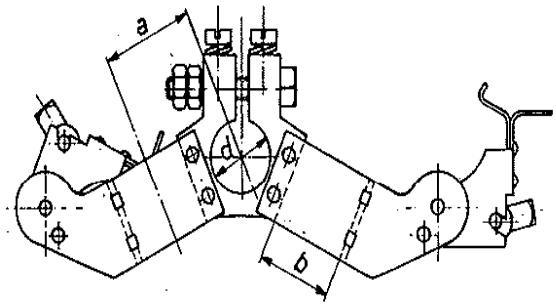

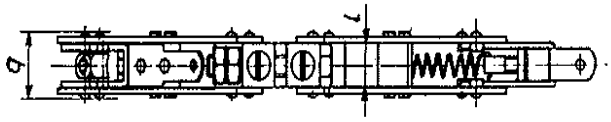

КОД	НОМЕР ЗАКАЗА	l	b	a	q	d	x	Ø коллекторов
18174.000	**GDDA 820**	8	20	26	14	16	18	91-101
18175.000	**GDDA 825**	8	25	28	14	16	18	101-112
18176.000	**GDDA 1020**	10	20	26	16	16	18	91-101
18177.000	**GDDA 1025**	10	25	28	16	16	18	101-112
18178.000	**GDDA 1220**	12	20	28	18	16	18	91-101
18179.000	**GDDA 1225**	12	25	28	18	16	18	101-112

Для заказов обращаться н нашим номерам заказов.Например №... щеткодержатели **GDDA** 1020- 18176.000

Серия GDDAB

Щеткодержатели для кольцевых коллекторов.

Щеткодержатели для кольцевых машин имеют постоянный угол наклона.Зажим из литой латуни, плечо из штампованной листовой латуни,креплый гвоздем к зажиму.Тип GDDAB имеет пружину регулируемую из стали. Тип GDDAC имеет стальную винтовую пружину.Сверху-остановка пальца premispazzole для замены щетки.

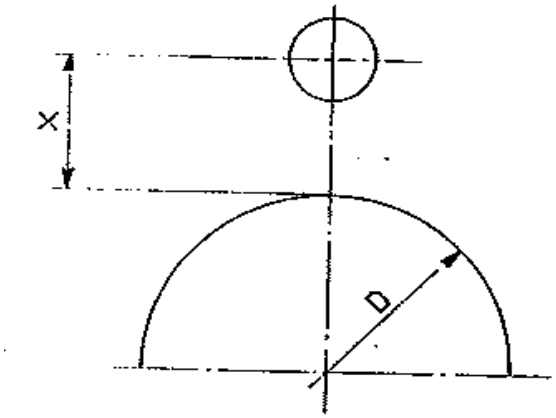

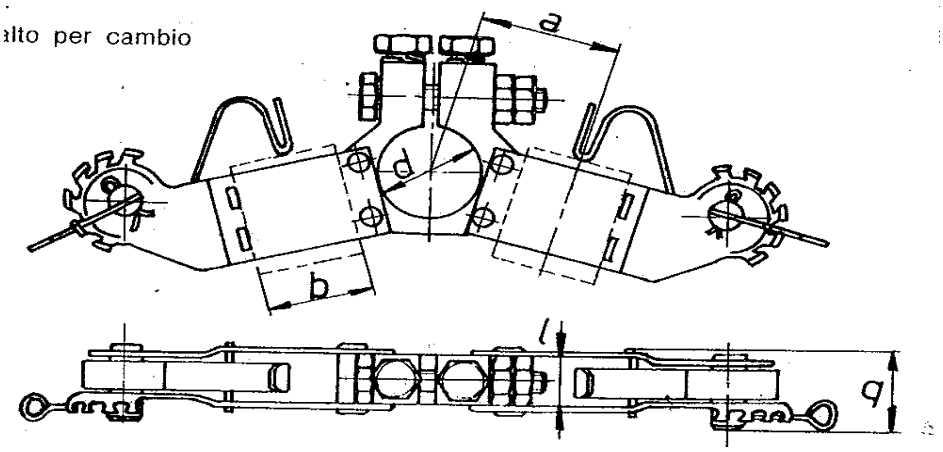

КОД	НОМЕР ЗАКАЗА	l	b	a	q	d	x	Ø коллекторов
18180.000	**GDDAB 1030**	10	30	30	18	16	19	120-130
18181.000	**GDDAB 1218**	12	18	25	18	16	18	91-101
18182.000	**GDDAB 1220**	12	20	26	18	16	18	91-101
18183.000	**GDDAB 1225**	12	25	28	18	16	18	101-112

Серия GDDAC

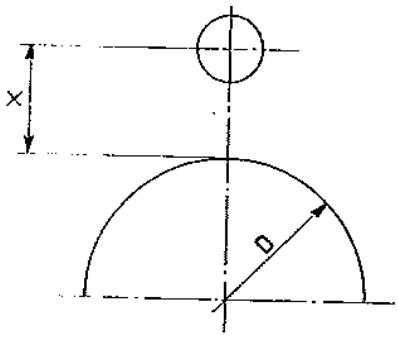

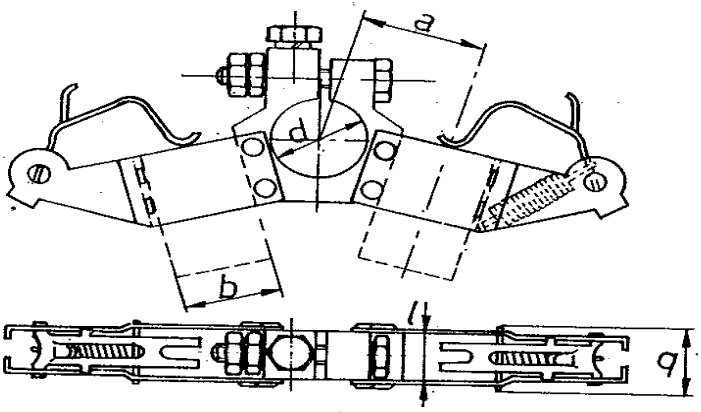

КОД	НОМЕР ЗАКАЗА	l	b	a	q	d	x	Ø коллекторов
18184.000	**GDDAC 816**	8	16	21	12,5	16	14	91-101

Для заказов обращаться н нашим номерам заказов.Например №... щеткодержатели **GDDAC 816**-18184.000

Серия GDDAE **Щеткодержатели для кольцевых коллекторов.**

Щеткодержатели для электрических машин имеют постоянный угол наклона. Тип GDDAE имеет зажим из литой латуни, плечо из штампованной листовой латуни,креплый гвоздем к зажиму, регулируемую пружину из стали.Тип GDDAF щеткодержатели особой прочности, корпус из литой латуни. Имеет стальную регулируемую винтовую пружину с остановкой premispazzole сверху для замены щетки.

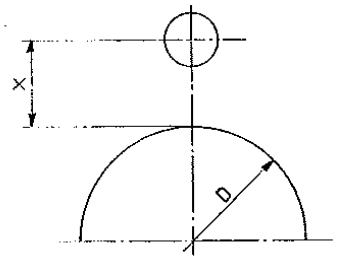

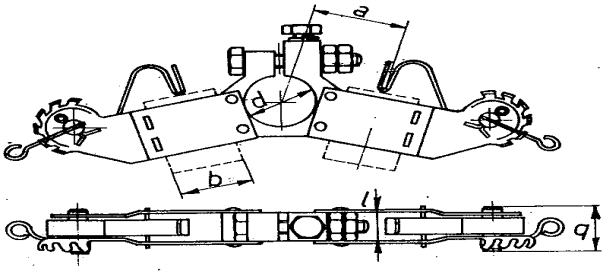

	НОМЕР ЗАКАЗА	l	b	a	q	d	x	Ø коллекторов
181185.000	**GDDAE 816**	8	16	22	14	16	14	91-101

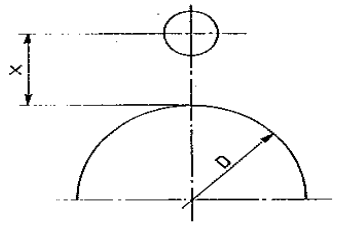

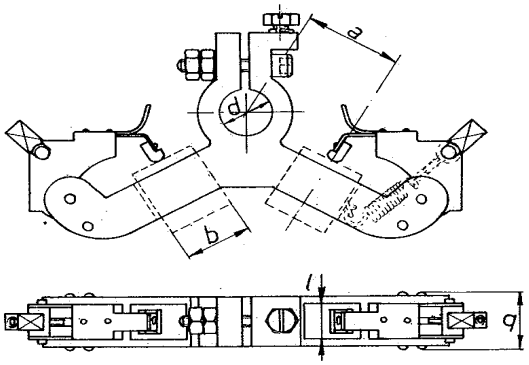

Серия GDDAF

Код	НОМЕР ЗАКАЗА	l	b	a	q	d	x	Ø коллекторов
18186.000	**GDDAF 816**	8	16	23	16,5	12	24	52-60

Для заказов обращаться н нашим номерам заказов.Например №... щеткодержатели **GDDAF 816** –

18186.000

Серия GDDAG

Щеткодержатели для кольцевых коллекторов.

Щеткодержатели для кольцевых машин с плечом постоянного наклона. Зажим из литой латуни, плечо крепленое гвоздем из штампованной листовой латуни. Имеет стальную регулируемую винтовую пружину с рычагом сверху для замены щетки.

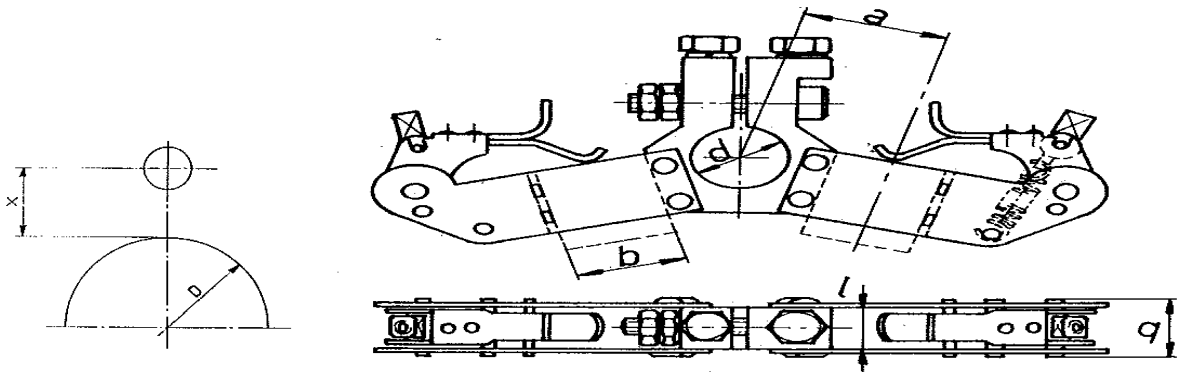

КОД	НОМЕР ЗАКАЗА	l	b	a	q	d	x	Ø коллекторов
18187.000	**GDDAG 1020**	10	20	26	15	16	24	80-91

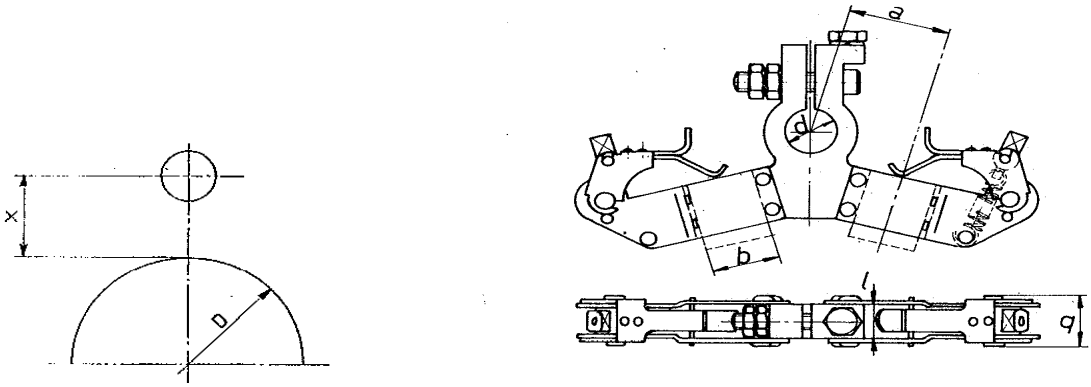

Серия GDDAH

КОД	НОМЕР ЗАКАЗА	l	b	a	q	d	x	Ø коллекторов
18288.000	**GDDAH 816**	8	16	24	13,5	12	27	40-52

Для заказов обращаться н нашим номерам заказов.Например №... щеткодержатели **GDDAH 816**-18188.000

Серия GDDAI

Щеткодержатели для кольцевых коллекторов.

Щеткодержатели для кольцевых машин имеет зажим из литой латуни, плечо крепленое гвоздем из листовой штампованной латуни с постоянным уголом наклона.

Тип GDAC имеет винтовую пружину из стали с рычагом для замены щеток.

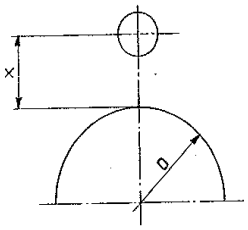

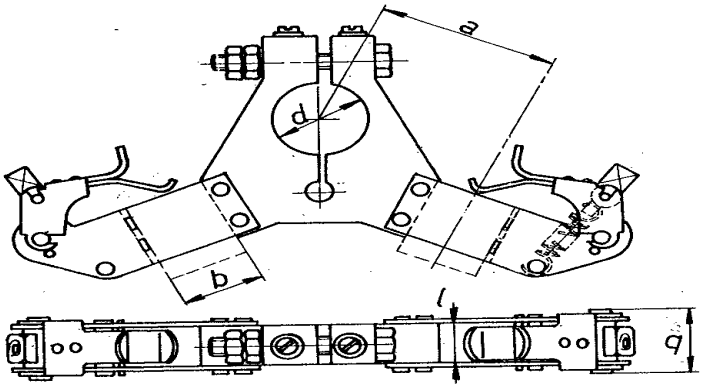

КОД	НОМЕР ЗАКАЗА	l	b	a	q	d	x	Ø коллекторов
18189.000	**GDDAI 816**	8	16	33	13,5	18	30	101-112
18190.000	**GDDAI 1025**	10	25	38	16	18	41	101-112

Все щеткодержатели GDDA…могут быть заказаны с одним лишь плечом.

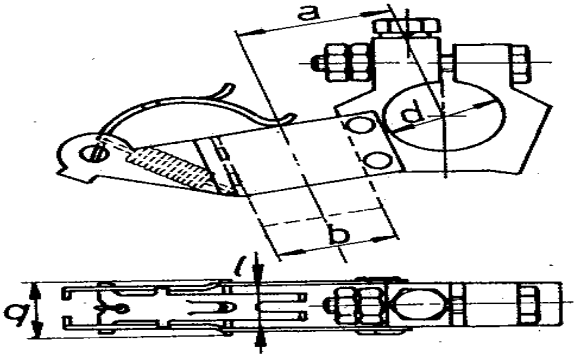

Серия GDAC

КОД	НОМЕР ЗАКАЗА	l	b	a	q	d
18192.000	**GDAC 816**	8	16	21	12,5	16

Для заказов обращаться н нашим номерам заказов.Например №... щеткодержатели **GDAC 816** - 18192.000

Серия GDDO

Щеткодержатели для кольцевых коллекторов.

Щеткодержатели для кольцевых моторов очень прочной конструкции большой и средней мощности, в особенности для мельниц и кранов.Корпус и зажим из литой тщательно обработанной латуни, отвечающий требованиям стандартов UNEL 06511 . Зажим,открывающийся шарниром.С рычагом сверху для замены щетки. Пружина регулируемая из стали. Возможно приспосабливать плечи под различным углом, они синхронизируются автоматически с помощью вмонтированного механизма.Эти типы щеткодержателей могут быть заказаны с одним ящиком; а также для большого количества мы можем подготовить следующие щеткодержатели с отличными а в особенности диаметрами:

GDDO 1020-1025-12525-122: Ø 16-18

GDDO 1632-1640-2032: Ø 22-25

GDDO 2040: Ø 30-32

GDDO 2540-3240: Ø 25-32

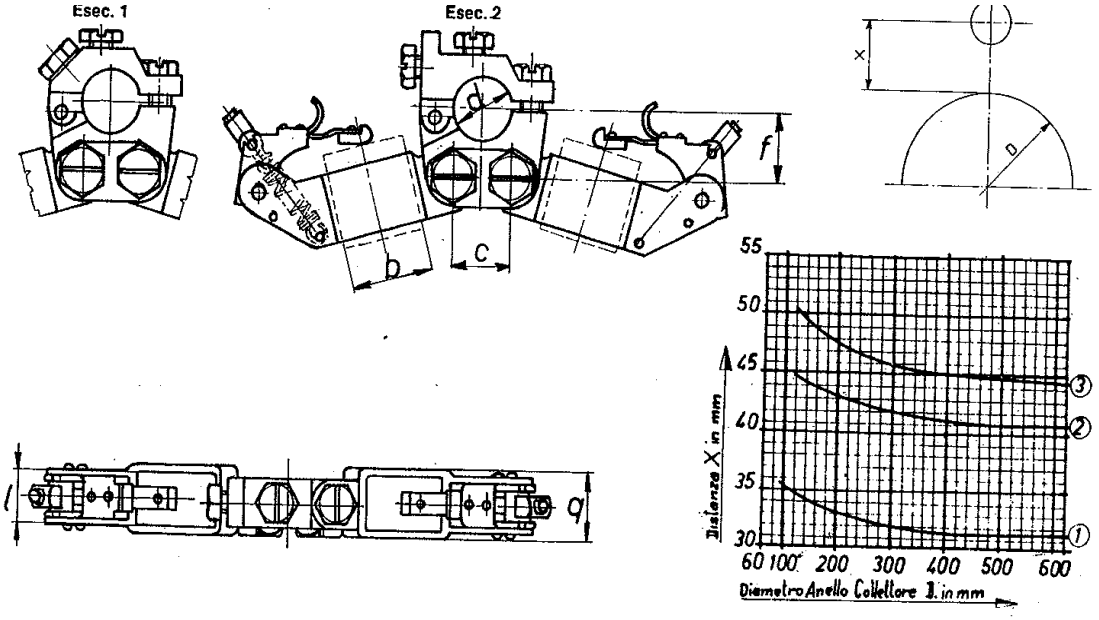

КОД	РИС.	НОМЕР ЗАКАЗА	l	b	кривая	q	d	f	c
18224.000	1	**GDDO 1020**	10	20	1	16	20	19	19
18225.000	1	**GDDO 1025**	10	25	1	16	20	19	19
18226.000	1	**GDDO 12525**	12,5	25	1	19	20	19	19
18227.000	1	**GDDO 1228**	12	28	1	19	20	19	19
18228.000	1	**GDDO 1625**	16	25	2	23,5	20	22	19
18229.000	2	**GDDO 1632**	16	32	2	23,5	20	24,5	23
18230.000	2	**GDDO 1640**	16	40	3	23,5	20	24,5	23
18231.000	2	**GDDO 2032**	20	32	2	26	20	24,5	23
18232.000	2	**GDDO 2040**	20	40	3	26	25	24,5	23
18233.000	2	**GDDO 2540**	25	40	3	30	30	27	23
18234.000	2	**GDDO 3240**	32	40	3	38	30	27	23

Для заказов обращаться н нашим номерам заказов.Например №... щеткодержатели **GDDO 2040 Ø 25**-18232.000

Серия GK Щеткодержатели для пластинчатых коллекторов

У щеткодержателей для пластинчатых коллекторов корпус из штампованной листовой латуни, блок из латуни, открывающийся а griffa , пружина винтовая из сталис регулируемым давлением. Рычаг для остановки сверху для замены щетки.

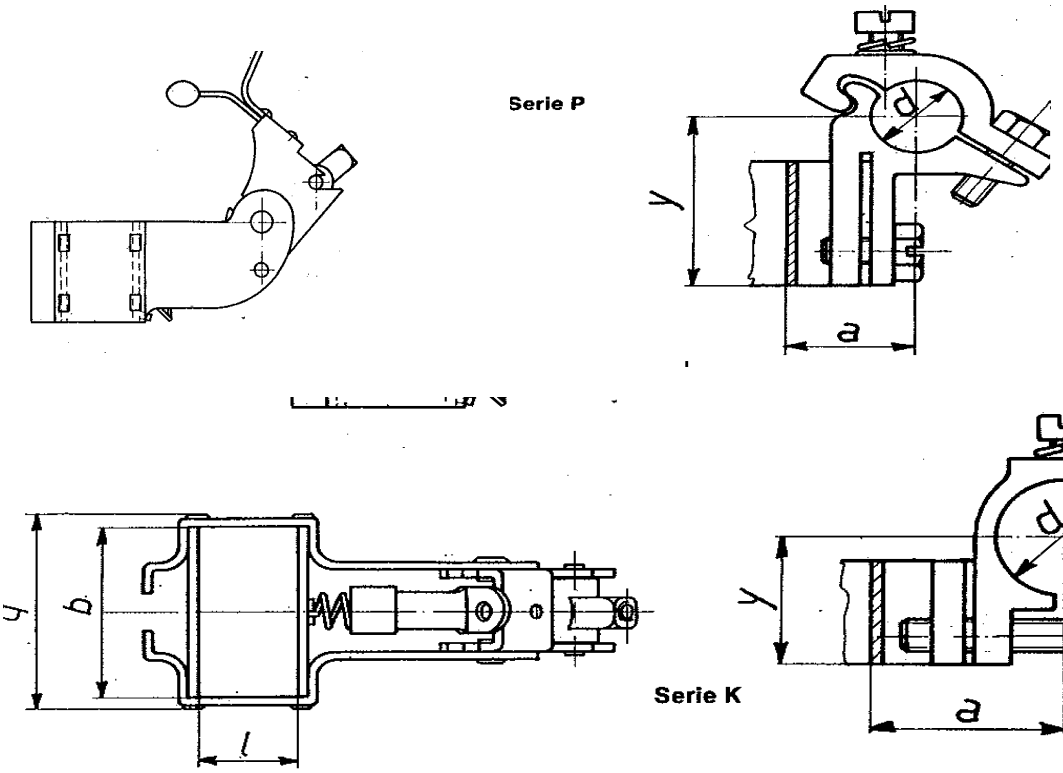

КОД	НОМЕР ЗАКАЗА	b	l	q	d
18235.000	**GK 2010**	20	10	24	*
18235.001	**GK 20125**	20	12,5	24	*
18235.002	**GK 25125**	25	12,5	29	*
18235.003	**GK 2516**	25	16	29	*
18235.023	**GK 2520**	25	20	29	*
18235.004	**GK 2525**	25	25	29	*
18235.005	**GK 3012**	30	12	35	*
18235.006	**GK 3015**	30	15	35	*
18235.007	**GK 3016**	30	16	35	*
18235.008	**GK 3020**	30	20	35	*
18235.019	**GK 3025**	30	25	35	*
18235.009	**GK 3212**	32	12	37	*
18235.010	**GK 3216**	32	16	37	*
18235.011	**GK 3220**	32	20	37	*
18235.012	**GK 3225**	32	25	36	*
18235.013	**GK 408**	40	8	44	*

Обычно на GK монтируется блок типа P, который предоставляется по заказу диаметром :Ø 15-16-18-20-25.А также возможно применять блок типа K: Ø 12-16. Для заказов обращаться н нашим номерам заказов,указывая тип и Ø.Например**...GK2525**-18235.004-PØ20y...-18238.003

Серия PR

Щеткодержатели для пластинчатых коллекторов

Щеткодержатели для пластинчатых коллекторов имеют корпус из штампованной листовой латуни,

Блок из латуни, регулируемые пружины из нержавеющей стали.

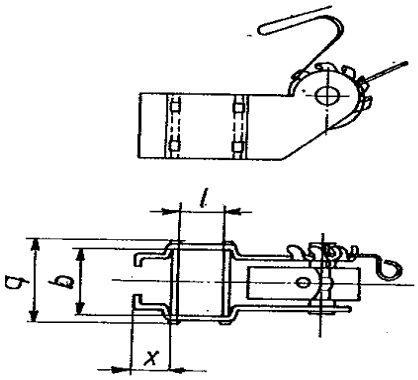

КОД	**НОМЕР ЗАКАЗА**	b	l	q	d	x
18236.000	**PR 1010**	10	10	13	*	6
18236.001	**PR 126**	12	6	15	*	6
18236.002	**PR 158**	15	8	18	*	6
18236.003	**PR 1510**	15	10	19	*	6
18236.004	**PR 1515**	15	15	19	*	6
18236.005	**PR 166**	16	6	19	*	6
18236.006	**PR 168**	16	8	20	*	6
18236.014	**PR 207**	20	7	24	*	6
18236.007	**PR 208**	20	8	24	*	6
18236.008	**PR 2010**	20	10	24	*	6
18236.009	**PR 2012**	20	12	24	*	6
18236.010	**PR 2015**	20	15	24	*	6
18236.011	**PR 2016**	20	16	24	*	6
18236.012	**PR 2020**	20	20	24	*	6
18236.015	**PR 258**	25	8	29	*	6
18236.016	**PR 2510**	25	10	29	*	6
18236.017	**PR 2512**	25	12	29	*	6
18236.018	**PR 2515**	25	15	29	*	6
18236.019	**PR 2516**	25	16	29	*	6
18236.020	**PR 3010**	30	10	34	*	6
18236.021	**PR 3015**	30	15	34	*	6

* блок может быть предоставлен тип К :Ø 12-16; P:Ø 15-16-18-20-25; U: Ø 8-10

Для заказов обращаться н нашим номерам заказов,указывая тип блок и Ø блок (смотреть следующую страницу). Например**...** Щеткодержатель **PR 168** –18236.006-U Ø 10-18239.001

Блок из литой латуни, подходящие для наших щеткодержателей GK и PR.В случае заказа указать Ø отверстия и тип щеткодержателя на который должен будет установлен блок.

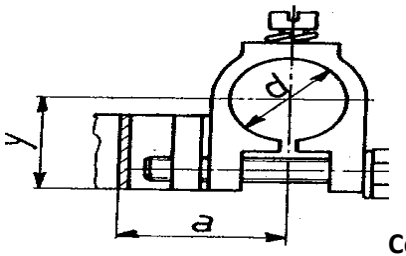

Серия К

Код	Номер заказа	a	y
18237.000	**K Ø 12**	19,5	16
18237.001	**K Ø 16**	19,5	16

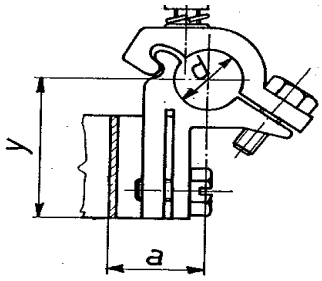

Серия P

Код	**Номер заказа**	a	y
18238.000	**P Ø 15**	18	34
18238.001	**P Ø 16**	18	34
18238.002	**P Ø 18**	21	35
18238.003	**P Ø 20**	21	35
18238.004	**P Ø 25**	24	46,5

Серия U

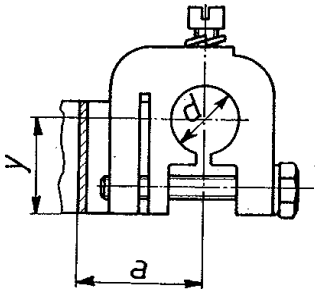

Код	**Номер заказа**	a	y
18239.000	**U Ø 8**	15,5	12,5
18239.001	**U Ø 10**	15,5	12,5

Серия PRF

Щеткодержатели для пластинчатых коллекторов

Тип PRF- подходящий для пластинчатых щеткодержателей Корпус и блк из литой латуни, с ррычагом из штампованной листовой латуни, винтовая пружина из нержавеющей стали.Тип VRFF – подходящий для машин с постоянным током с переменной скоростью.Имеет двойной котобкой из литой латуни, винтовую регулируемую пружину из нержавеющей стали.

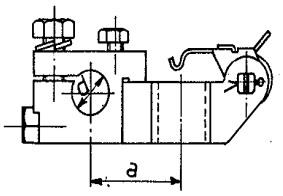

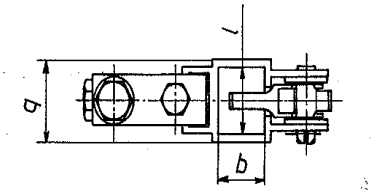

Код	Номер заказа	b	l	a	d	q
18240.000	**PRF 1214**	12	14	24,5	10*	17,5
18241.000	**PRF 1216**	12	16	24,5	10*	19,5

* могут быть предоставлены с отверстием Ø 12.

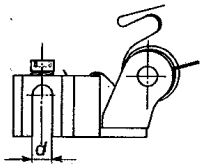

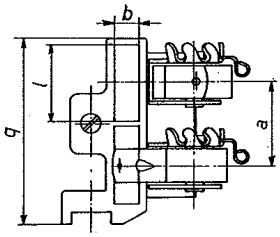

Серия VRFF

Код	Номер заказа	l	b	a	d	q
18242.000	**VRFF 257**	25	7	27	6,5	60

Для заказов обращаться н нашим номерам заказов,указывая тип и Ø.Например**...** щеткодержатель **PRF 1216**Ø **10**-18241.000

Серия BBC **Щеткодержатели для пластинчатых коллекторов**

Тип BBC имеет корпус из литой латуни, плечо из листовой штампованной латуни, винтовая пружина напряжения из стали изолированнвя с дополнительной упругостью.Ошейники щеткодержателей для однофазовых моторов в особенности для электромоторов. **C 126** имеет опорное кольцо из нейлона. **C 158** литого аллюминия.

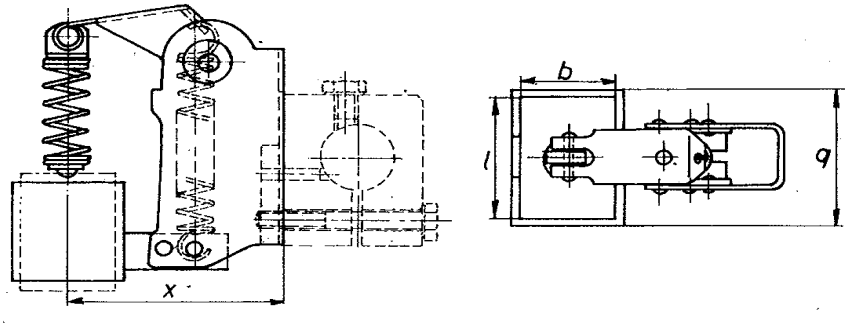

Код	Номер заказа	l	b	q	x
18261.001	**BBC 3010**	30	10	35	47,2
18261.000	**BBC 3015**	30	15	35	47,2
18262.000	**BBC 3020**	30	20	35	47,2
18263.000	**BBC 3025**	30	25	35	47,2
18264.000	**BBC 3030**	30	30	35	47,2
18264.001	**BBC 3220**	32	20	37	47,2
18264.002	**BBC 3225**	32	25	37	47,2

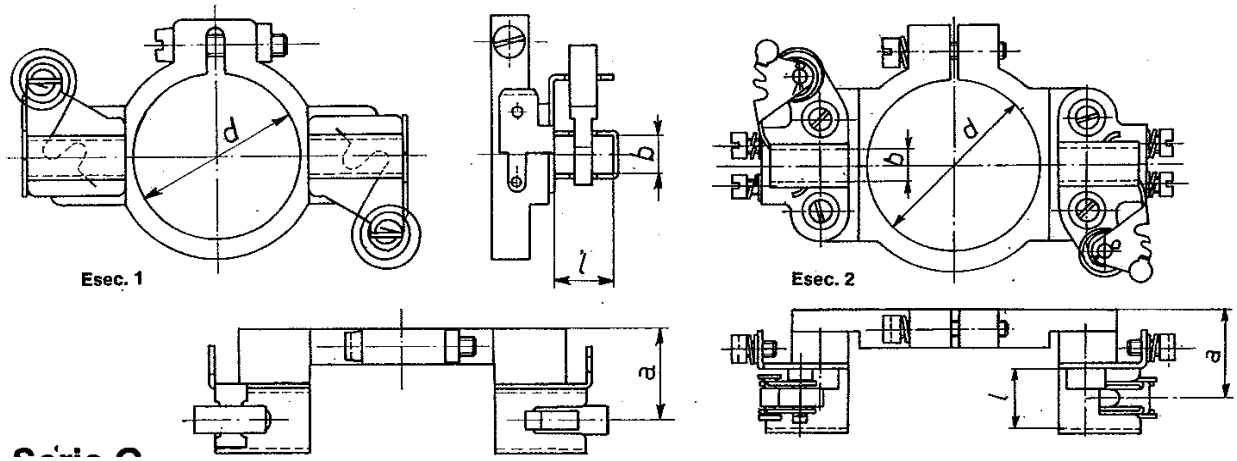

Серия C

Код	Реализация	Номер заказа	l	b	a	d
18265.000	1	**C 126**	12	6	28	36
18266.000	2	**C 158**	15	8	31	42

Для заказов обращаться н нашим номерам заказов,указывая тип и Ø.Например**...** щеткодержатель **C 126**-18265.000

Серия RTRC **Щеткодержатели для пластинчатых коллекторов**

Щеткодержатели для коллекторов пластинчатых особая реализация, гарантирующая давление щетки на коллектор,которое остается постоянным, не сказывающееся на изнашивании щетки. Давление на щетку дается от пружины с постоянным напряжением на свернутую ленту.

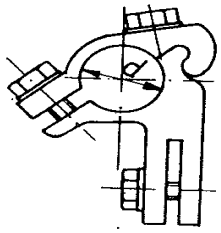

Esec. 1

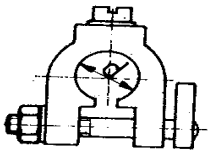

Esec. 2

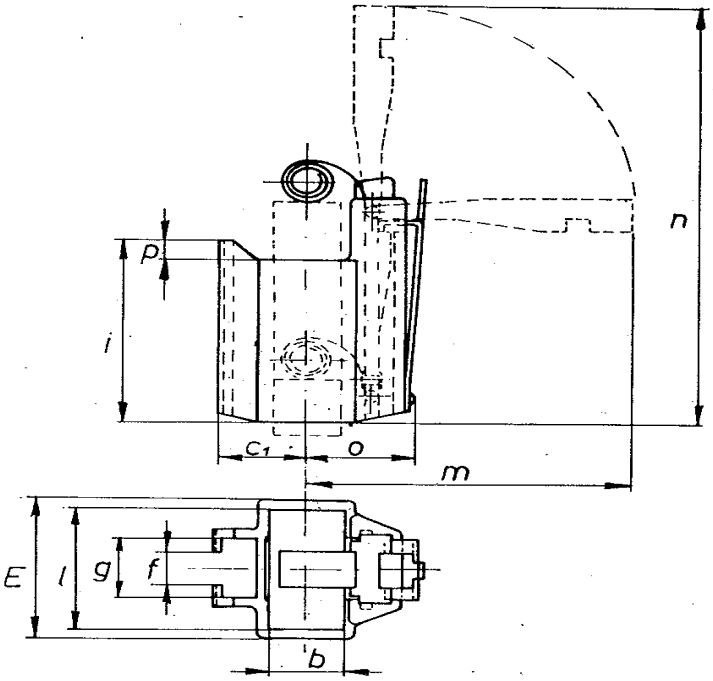

Код	Номер заказа	l	b	C1	E	f	g	i	m	n	o	p	d
18243.000	**RTRC 208**	20	8	14	24	M6	10,5	32	44	71	17	4	*
18243.001	**RTRC 2010**	20	10	15	24	M6	10,5	32	45	71	18	4	*
18243.002	**RTRC 2012**	20	12,5	16,3	24	M6	10,5	32	46	71	19	4	*
18243.003	**RTRC 2512**	25	12,5	16,3	30	M6	10,5	40	57	90	21	4	*
18243.004	**RTRC 2516**	25	16	18	30	M6	10,5	40	59	90	23	4	*
18243.005	**RTRC 3210**	32	10	15,5	37	M8	14,5	50	66	110	20	5	*
18243.006	**RTRC 3212**	32	12,5	16,8	37	M8	14,5	50	67	112	21	5	*
18243.007	**RTRC 3216**	32	16	18,5	37	M8	14,5	50	69	114	23	5	*
18243.008	**RTRC 3220**	32	20	20,5	37	M8	14,5	50	71	116	25	5	*
18243.009	**RTRC 3225**	32	25	23	37	M8	14,5	50	73	116	28	5	*

* Esec.1- блок предоставляется по просьбе с отверстием Ø 18-20-25.

*Esec.2-блок предоставляется по просьбе с отверстием Ø 12-16.

Для заказов обращаться н нашим номерам заказов,указывая тип блок
Например:щеткодержатель **RTRC 2516**- 18243.004- **P** Ø **18**- 18238.002

Серия V-F

Свечедержатель для сцепления

Свечедержатели особого строения, высокой изоляции, предназначенны в основном в использовании для электромагнитного сцепления. Используются со свечами различного предназначения, в зависимости от машины, на которую устанавливаются.

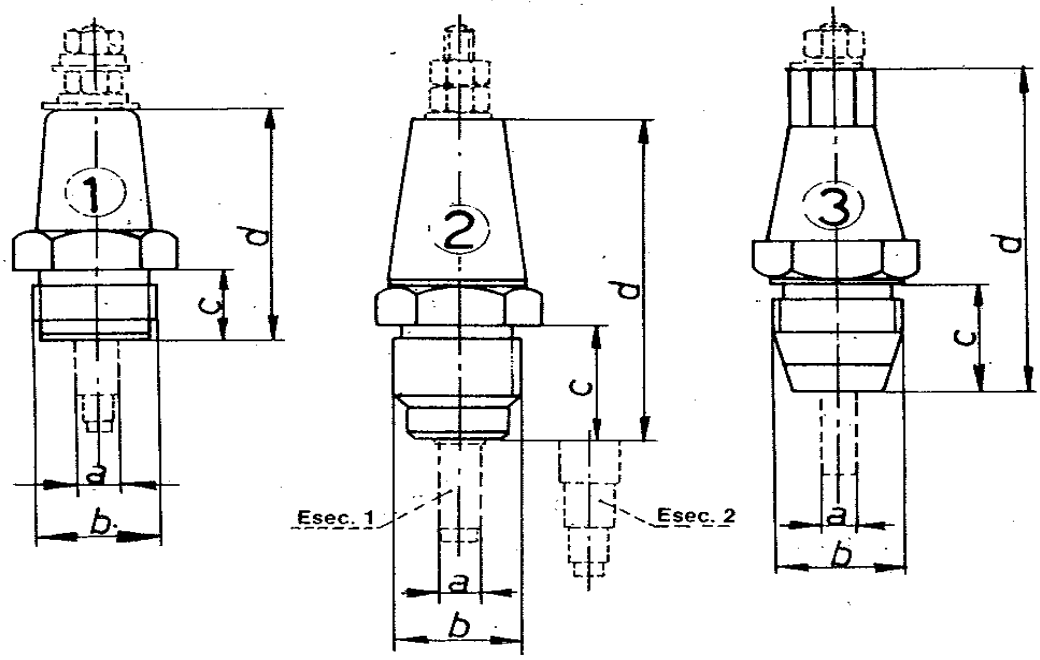

Код оболочки	Рис.		Номер заказа	a	b	c	d	Щетки	Код законченной свечи
18318.000	1		**V 30/6**	Ø 6	M 16x1,5	11	40	С медными нитями	18318.001
18319.000	2esec.2		**V 31/6**	Ø 6	M 18x1,5	20	58	С медными нитями	18319.001
18320.000	2esec.1		**V 31/8**	Ø 8	M 18x1,5	20	58	С медными нитями	18320.001
18321.000	3		**F 556 K**	Ø 6	M 18x1,5	19	57,5	Из металла M5CR	18321.001

Для заказов обращаться номерам заказов.Например: №... оболочки **V 30/6** –18318ю000-- **V 30/6** законченные с медными нитями 18318.001.

Роликодержатель для регуляторов напряжения.

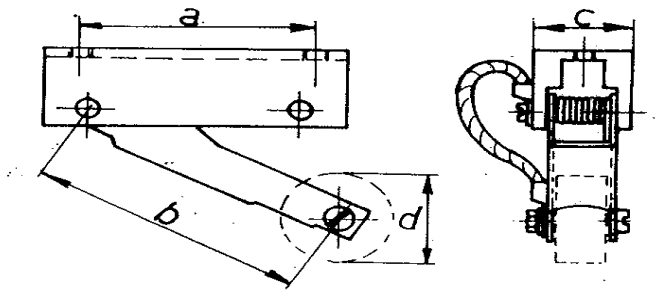

Серия PKR

Код	Номер заказа	a	b	c	d	Размер пути
18303.001	**PKR 15 короткий**	13	41	15	15	6x6
18303.000	**PKR 15**	34	41	15	15	6x6

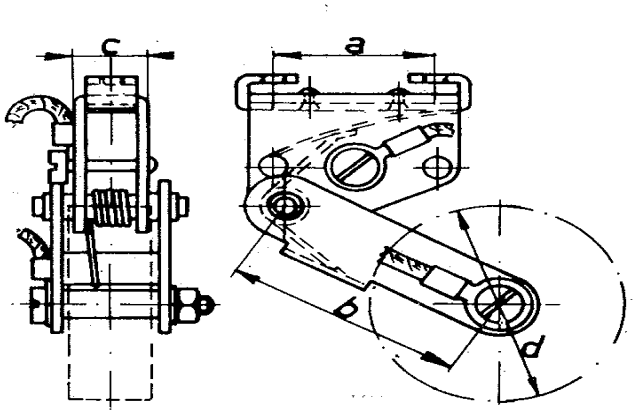

Серия PKRA

Код	Номер заказа	a	b	c	d	Размер пути
18304.000	**PKRA**	27	40	12,5	*	8x8

Ролики предоставляются назаказ: Ø 30- код 18304.051

Ø 40- код 18304.052

Роликодержатель для регуляторов напряжения.

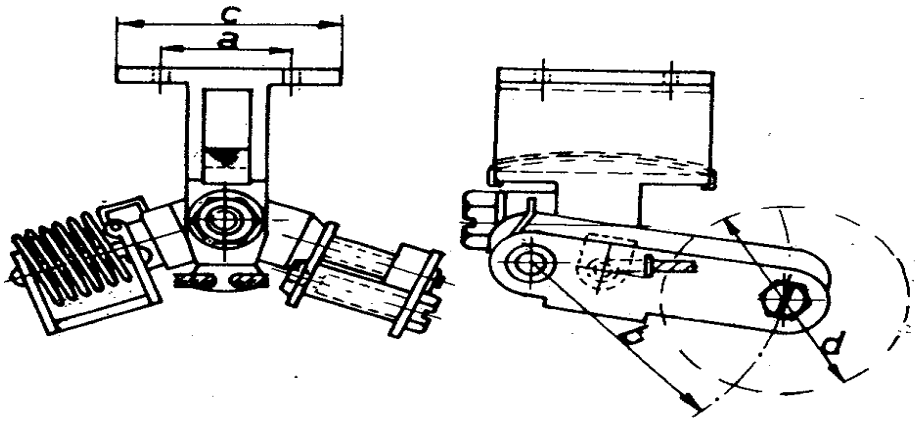

Серия PKRC

Код	Номер заказа	a	b	c	d	Размер пути
		20	40	33	*	8x12

Ролики предоставляются назаказ: Ø 30- код 18305.050

Ø 40- код 18305.051

Держатели скользящих котактов для электрофорезов. Мы в состоянии предоставить любой тип без образца или чертежа.

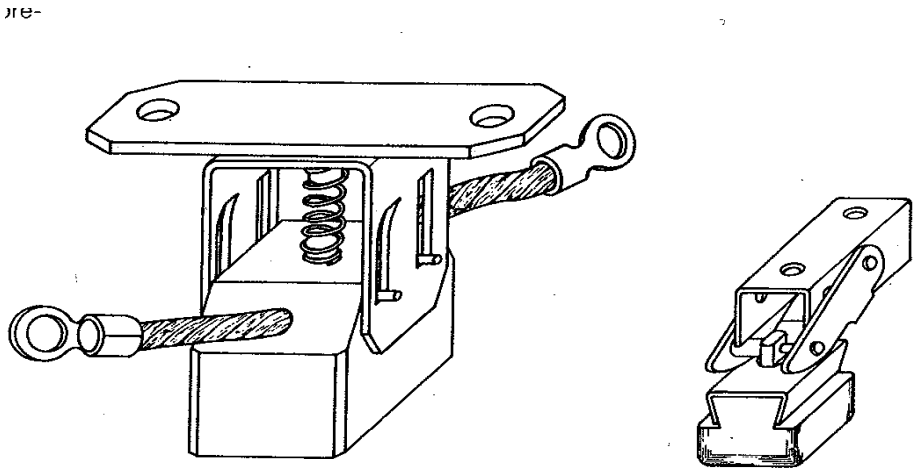

Угледержатель

Могут быть изолированы с помощью бакелита(b), нейлона со стекловолокном(f) или бакелированного картона,
,ящик из латуни .По заказау мы можем предоставить:

1) Изготовлние с винтом вместо горла.

2) Все виды, ниже перечисленные, могут быть исполнены в альтернативе с изоляцией из картона либо из железного волокна.

3) Можем изготовить любую металлическую часть для угледержателя.

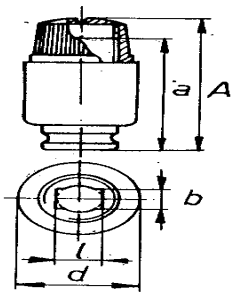

Fig. 1

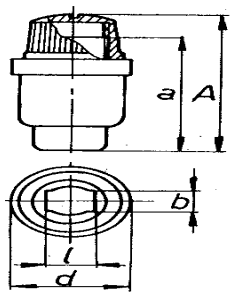

Fig. 2

Код	Рис.	Номер заказа	Гнездо Щетка	Ød	Изоляция Волокно	Бумага	a	A	Тип шляпки
18400.000	1	**R 4**	Ø 4	10	--	c	27	30,5	HKA2/710
18400.001	1	**R 5**	Ø 5	10	--	c	27	30,5	HKA2/710
18400.002	1	**R 6**	Ø 6	12	--	c	32	36,5	HKA2/812
18401.000	1	**R 44c**	4x4	10	--	c	12,5	17,5	HKA2/710
18401.001	1	**R 44L**	4x4	10	f	--	27	31	HKA2/710
18402.000	1	**R 54**	5x4	12	f	--	21	26	HKA2/812
18403.000	1	**R 55**	5x5	12	--	c	30	33,5	HKA2/912
18404.000	1	**R 65 c**	6x5	12	f	--	20	22,5	HKA2/912
18404.001	1	**R 65 L**	6x5	12	f	--	26	30	HKA2/912
18405.000	1	**R 66**	6x6	14	f	--	27	33,5	HKA2/1015
18405.001	1	**R 66 L**	6x6	14	--	c	35	39	HKA2/1015
18406.000	1	**R 85 c**	8x5	15	f	--	30	34	HKA2/1218
18406.001	1	**R 85 L**	8x5	16	f	--	35	39	HKA2/1218
18407.000	1	**R 86**	8x6	18	f	--	31	36	HKA2/1218
18408.000	1	**R 96 c**	9x6	17	f	--	30	34	HKA4/1318
18408.001	1	**R 96 B**	9x6	17	f	--	45	49	HKA4/1318
18408.002	1	**R 96 L**	9x6	18	--	c	48	52,5	HKA4/1318
18409.000	1	**R 99**	9x9	18	f	--	36	41	HKA4/1520
18410.000	1	**R 105**	10x5	18	f	--	34	38	HKA4/1418
18410.001	2	**R 105G**	10x5	19/18	f	--	34	38	HKA4/1418

Угледержатели

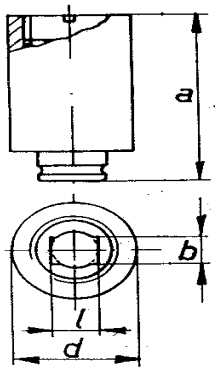

Fig. 1

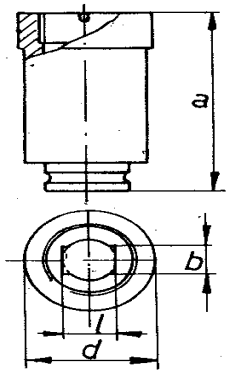

Fig. 2

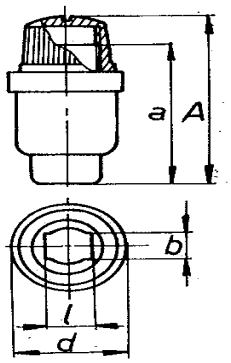

Fig. 3

код	Рис.	Номер заказа	Гнездо щетка	Ø4	Изоляция		a	A	Тип шляпки
18407.001	1	**R 86 d.i.b.**	8x6	20	b	--	38	—	HKPØ16
18411.000	1	**R 107 d.i.b.**	10x7	20	f	--	35	—	HKPØ16
18411.001	1	**R 107 L.d.i.b.**	10x7	20	f	--	38	—	HKPØ16
18411.002	2	**R 107M**	10x7	23,5/22	b	--	41	—	HKPØ17
18412.000	2	**R 127 M**	12x7	30/25	b	--	42	—	HKPØ25
18413.000	3	**R 128**	12x8	25/24	--	c	52	58	HKA4/1924
18414.000	3	**R 148**	14x8	25/19	--	c	52	58	HKA4/1924
18415.000	3	**R 199**	19x9	30/28	--	c	44	48	HKA4/2428

Для заказов обращаться к нашим номерам заказа.Например : №... угледержатель**R 86 d.i.b.** – 18407.001

Шляпки и гвозди

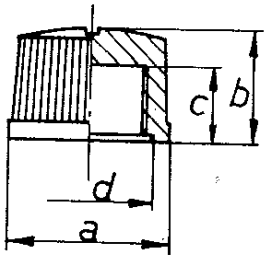

Fig. 1

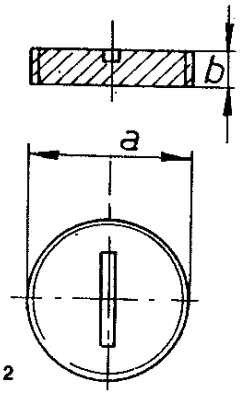

Fig. 2

Код	Рис.	Номер заказа	a	b	c	d
18364.000	1	**HKA 2/710**	10	8	5	7
18364.001	1	**HKA 2/812**	10	8	5	8
18364.002	1	**HKA 2/912**	12,5	9	6	9
18364.003	1	**HKA 2/1015**	12,5	9	6	10
18364.004	1	**HKA 2/1218**	17	10	7	12
18364.005	1	**HKA 4/1318**	17	10	7	13
18364.006	1	**HKA 4/1418**	17	10	7	14
18364.007	1	**HKA 4/1520**	19	10,5	6	15
18364.008	1	**HKA 4/1620**	19	12	8	16
18364.011	1	**HKA 4/1824**	23,6	10	7	18
18364.009	1	**HKA 4/1924**	23,6	10	7	19
18364.010	1	**HKA 4/2428**	27,5	12,2	9	24
18365.000	2	**HKP Ø 12**	M 12x1	6	—	—
18365.001	2	**HKP Ø16**	M16x1,5	6	—	—
18365.002	2	**HKP Ø17**	M 17x1	5,5	—	—
18365.004	2	**HKP Ø20**	M 20x1,5	8	—	—
18365.004	2	**HKP Ø25**	M 25x1,5	8	—	—

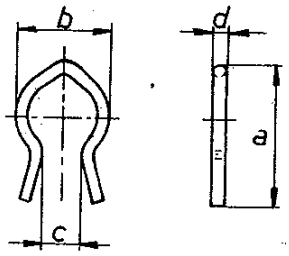

Код	Номер заказа	a	b	c	d
18383.000	**58-1578**	10	6,6	3	0,9 B.F.
18383.001	**58-1579**	12	8,2	3,4	1 B.F.
18383.003	**58-1580**	18	13	5	1,5 B.F.
18383.003	**58-1580 с петлей**	25	13	7	1,5 B.F.

Изолирующая ось для щеткодержателей

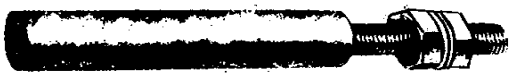

Код	Заказ	Ø Изоляции	Полная длина	Длина резьбы	Длина изоляции	Резьба
18381.000	8 – 38	8	38	8	30	M 5
18381.001	10 – 48	10	48	13	35	M 8
18381.002	10 – 100	10	100	40	60	M 8
18381.003	10 – 140	10	140	50	90	M 8
18381.004	12 - 140	12	140	50	90	M 8
18381.005	13 – 100	13	100	40	60	M 8
18381.006	13 – 140	13	140	50	90	M 8
18381.007	14 – 140	14	140	50	90	M 8
18381.008	15 – 140	15	140	50	90	M 8
18381.009	16 – 140	16	140	50	90	M 8
18381.010	16 –140a	16	140	50	90	M 10
18381.012	20 – 160	20	160	60	100	M 12
18381.013	20 – 200	20	200	60	140	M 12
18381.014	23 – 200	23	200	60	140	M 12
18381.01525	25 - 200	25	200	60	140	M 12

Динамометры

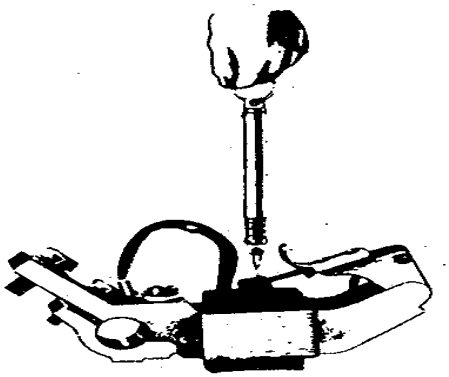

Динамометр для контроля и регулирования напряжения на щетку

Груз до 1 килограмма – 18382.000 FD1

Груз до 2,5 килограмма – 18382.001 FD2

Груз до 5 килограмма – 18382.002 FD3